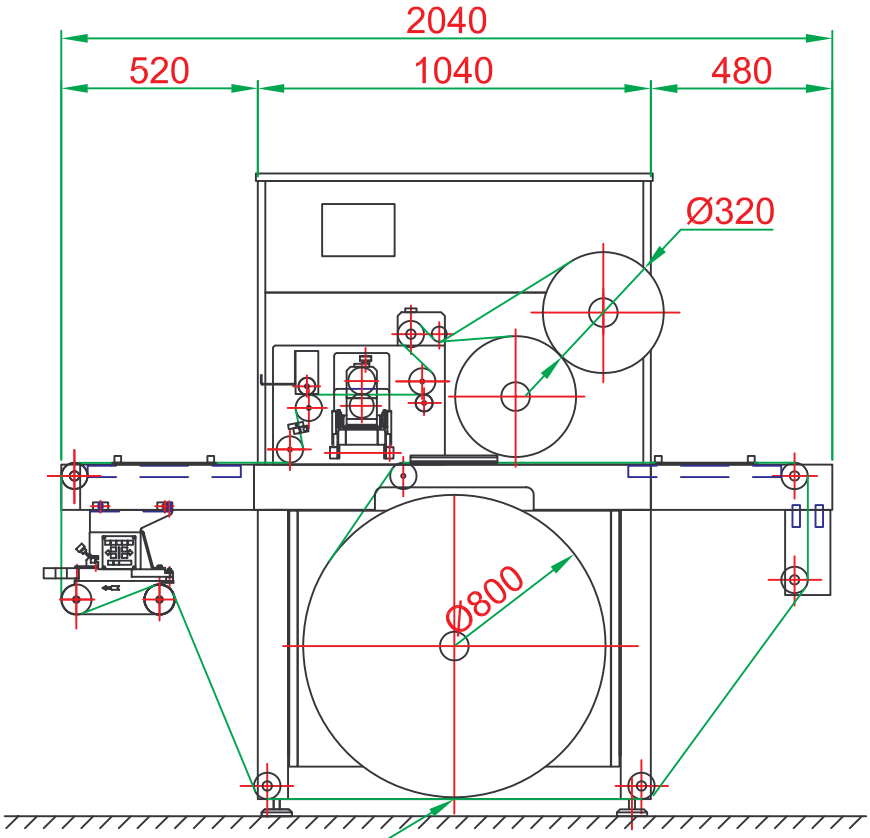

Electrical and pneumatical
power supply

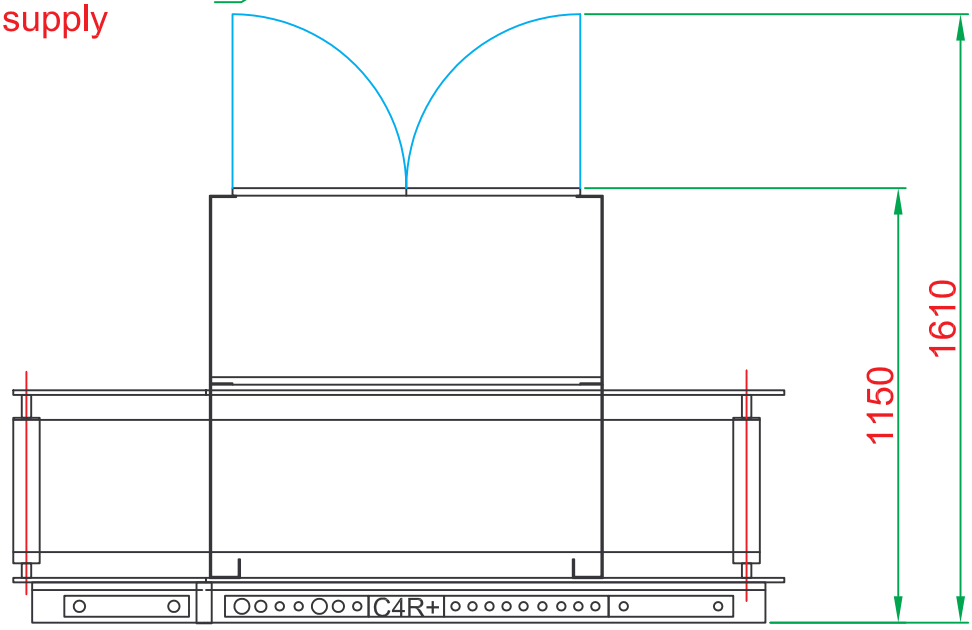

Tension : 380 V Tri + earth + neutral
Pneumatical power : 5 Nm3/h - 6 bars
Electrical power : 6 Kva

Scale : 1/20	Customer : **WEB SITE**	**SRAMAG** 22,av. du Garigliano ZAC Les gâtines 91601 Savigny sur Orge Tel : + 33 1 69 05 59 33 Fax : + 33 1 69 96 30 20 Web site : www.smag-graphique.com
	FLOOR PLAN C4R+ ADVANCED	